## Standarta funkcijas

| | |
|---|---|
| 1398 mm buldozera lāpsta | Ievelkamā drošības josta |
| 320 mm vienota mezgla gumijas kāpurķēde | Dzirksteles aizturošais trokšņu slāpētājs |
| Papildu hidraulika ar ātrajiem savienojumiem | Sēdeklis ar amortizāciju un augstu atzveltni |
| Vadības pults bloķētāji | * TOPS/ROPS kabīne |
| Pretsvars | Divu ātrumu kustība |
| Dzinēja izslēgšanas sistēma | Aizsardzība pret vandālismu |
| Skārienjutīga papildu hidraulikas vadība | Darba gaismas |
| Signāltaure | Garantija: 12 mēneši vai 2000 stundas |
| Hidrauliskās vadībsviras vadība | |

## Masa

| | |
|---|---|
| Darba masa ar ROPS kabīni | 3069 kg |
| Kabīnes papildu svars ar sildītāju | 119 kg |
| Tērauda kāpurķēžu papildu svars | 66 kg |

## Dzinējs

| | |
|---|---|
| Ražotājs / Modelis | Kubota / D1703-M-E3B-BC-1 |
| Degviela / Dzesēšana | Dīzeļdegviela / Šķidruma |
| Cilindra diametrs / Virzuļa gājiens | 87 mm / 92,4 mm |
| Maksimālā jauda pie 2200 apgr./min (ISO 9249) | 20,4 kW |
| Griezes moments pie 1600 apgr./min (ISO 9249) | 99,5 Nm |
| Cilindru skaits | 3 |
| Dzinēja darba tilpums | 1,7 l |

## Ekspluatācijas parametri

| | |
|---|---|
| Rakšanas spēks, kausa kāts | 11783 N |
| Rakšanas spēks, kauss | 21200 N |
| Vilce uz sakabes stieni | 24376 N |
| Spiediens uz zemi ar gumijas kāpurķēdēm | 33,5 kPa |
| Gaitas ātrums, mazs diapazons | 1,9 km/h |
| Gaitas ātrums, liels diapazons | 3,1 km/h |
| Maksimālais rakšanas dziļums | 2859 mm |

## Hidrauliskā sistēma

| | |
|---|---|
| Sūkņa veids | Divu izeju maināma darba tilpuma virzuļsūknis ar zobratu sūkni |
| 1. sūkņa ražīgums | 26,6 l/min pie 2200 apgr./min |
| 2. un 3. sūkņa ražīgums | 19,8 l/min pie 2200 apgr./min |
| Papildu plūsma | 46,4 l/min |
| Sistēmas atbrīvotais spiediens darba ierīču kontūriem | 172 bāri |

## Šķidrumu tilpumi

| | |
|---|---|
| Dzesēšanas sistēma | 5,2 l |
| Dzinēja eļļošana ar eļļas filtru | 5,5 l |
| Degvielas tvertne | 53,3 l |
| Hidrauliskā tvertne | 10,6 l |
| Hidrauliskā sistēma | 36,0 l |

## Vadības ierīces

| | |
|---|---|
| Stūrēšana | Virziens un ātrums vadāmi ar divām rokas svirām vai pedāļiem |
| Papildu hidraulika | Elektriskais slēdzis labajā vadībsvirā |
| Hidraulika | Izlices, kausa, kausa kāta un platformas pagriešanas vadība ar divām vadībsvirām |

## Pagriešanas sistēma

| | |
|---|---|
| Izlices pagriešana, pa kreisi | 90° |
| Izlices pagriešana, pa labi | 50° |
| Pagriešanas ātrums | 9,2 apgr./min |

## Vilce

| | |
|---|---|
| Kāpurķēžu platums, gumijas, standarta | 320 mm |
| Kāpumu pārvarēšanas spēja | 30° |

## Darba rādiuss

| | | | | | |
|---|---|---|---|---|---|
| (A) | 176° | (E) | 393 mm | (I) | 3038 mm |
| (B) | 4639 mm | (F) | 429 mm | (J) | 2096 mm |
| (C) | 4529 mm | (G) | 3087 mm | (K) | 2859 mm |
| (D) | 1993 mm | (H) | 4251 mm | | |

## Izmēri

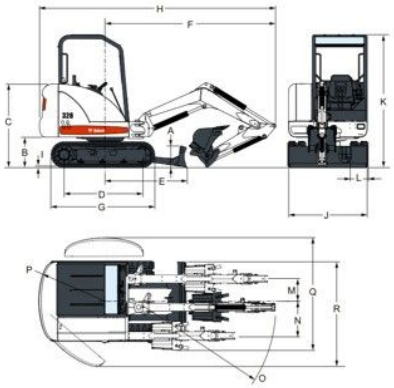


| | | | | | |
|---|---|---|---|---|---|
| (A) | 378 mm | (G) | 1811 mm | (M) | 398 mm |
| (B) | 532 mm | (H) | 4170 mm | (N) | 611 mm |
| (C) | 1476 mm | (I) | 25 mm | (O) | 1456 mm |
| (D) | 1380 mm | (J) | 1398 mm | (P) | 1200 mm |
| (E) | 1440 mm | (K) | 2357 mm | (Q) | 1867 mm |
| (F) | 3007 mm | (L) | 320 mm | | |

## Izvēles iespējas

| | |
|---|---|
| AM/FM stereo radio | Iedarbināšana bez atslēgas |
| Bobcat™ ātrais savienojums (BQC) tips K | Celšanas ķēdes komplekts |
| Bobcat™ ātrais savienojums (BQC) tips SW | Bīstamo darbu komplekts |
| Kabīnes/jumta apgaismojuma komplekts | TOPS/ROPS kabīne ar sildītāju |
| Kabīnes apdare, vinila | 300 mm tērauda kāpurķēdes |
| Izplūdes gāzu attīrītāja ar katalizatoru komplekts | Gaitas kustības signāls |
| FOPS komplekts | X-Change™ uzkabes agregāta uzstādīšanas sistēma |

## Uzkabes agregāti

| | |
|---|---|
| Urbis | Hidrauliskā spaile |
| Hidrauliskais drupinātājs | Plāksnes blīvētājs |
| Līdzināšanas kauss | PowerTilt® |
| Satvērējs, trīszaru | Grieznis |
| Hidrauliskais sagāzējs | Tranšeju rakšanas kauss |
| Hidrauliskais atskaldīšanas āmurs | |

Specifikācijas un konstrukcija var tikt mainīti bez īpaša paziņojuma. - Attēlos var būt parādīti ne tikai Bobcat standartaprīkojuma mezgli.

KONO
**SIA KONO**
Vestienas iela 6A
LV-1035 Rīga
Tālr.: +371 67149425 Fakss: +371 67149420
info@kono.lv
**www.kono.lv**

Bobcat
**www.bobcat.eu**

©2008 Bobcat EMEA 4471820 LV (03-08)